LUNA DIAMOND 850 H

Características técnicas leña	
Potencia máxima	13 KW
Potencia mínima	5 KW
Toma de aire exterior	Sí
Rendimiento energético a potencia nominal	83 %
Sistema doble combustión	Sí
Sistema de aire primario	Sí
Sistema de aire secundario	Sí
Nº de caras	1
Tipo de puerta	Guillotina
Diámetro salida de humos	25 cm Ø
Tipo de salida de humos	Superior
Peso	220 Kg
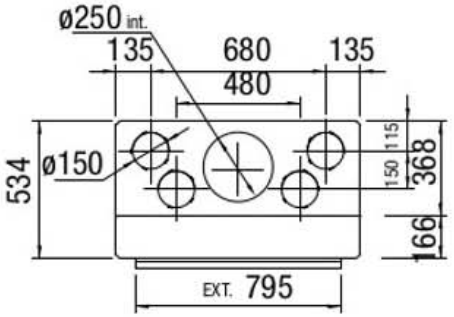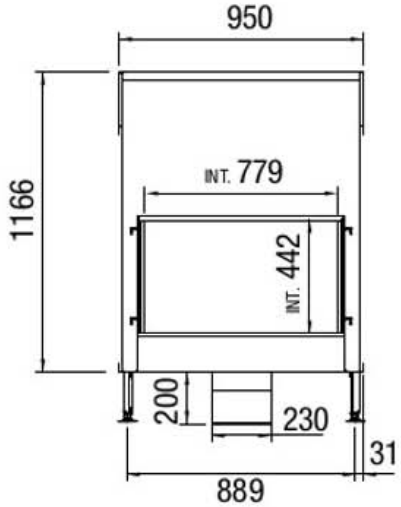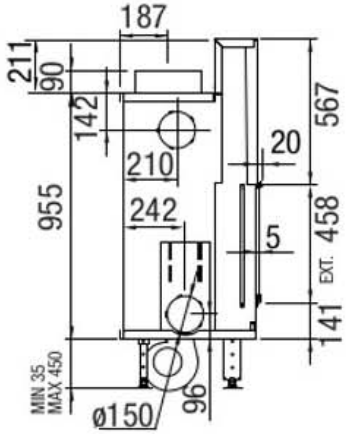
Medidas Totales	
Anchura total	950 mm
Altura total	1166 mm
Profundidad total	534 mm