OXFORD

Racional y creativo. Ideal para su instalación en el centro de la habitación por su forma redondeada que lo convierte en el protagonista del ambiente. La flexibilidad de instalación le garantiza la posibilidad de personalización y organización de los espacios. Revestimiento de acero pintado
(en la foto interior 555T SL)

CARACTERÍSTICAS TÉCNICAS GENERALES

Calefacción por difusión natural
Calor por radiación, conducción y convección natural

Calefacción con Multifuoco System®
Kit opcional de ventilación forzada con 4 niveles de velocidad con mando a distancia. Aire canalizable hasta 10 m

Estructura
Monobloque 555T SL y puerta de acero, brasero y campana de hierro fundido, hogar de Aluker

Revestimiento
De acero pintado

Air Glass System
Cristal cerámico ventilado autolimpiante resistente a 750°C

Easy Cleaning
Mantenimiento muy sencillo, cajón de las cenizas extraíble

DISEÑO TÉCNICO

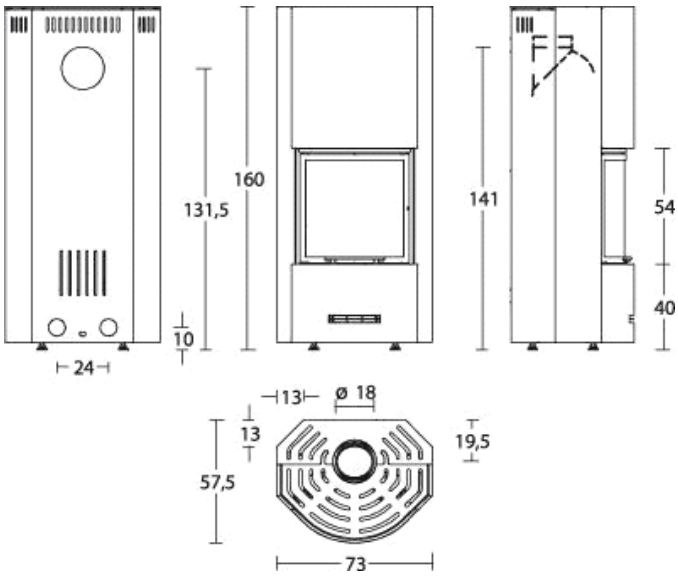

DATOS TÉCNICOS

Volumen calefaccionable (mín. -máx.)	m^3	120 - 200
Rendimiento térmico	%	78
Potencia nominal (mín. -máx.)	kW	7
Consumo nominal (mín. -máx.)	Kg/h	2,3
Potencia máxima	kW	10
Consumo máximo	Kg/h	3,5
Dimensiones AxLxH	cm	73 x 57,5 x 160
Revestimiento		acero pintado
Frontal		Mayólica
Estructura interior monobloque		acero
Aire primario y secundario		Aire primario regulable, aire secundario predeterminado
Kit de aire comburente		
Hogar		Aluker ®
Brasero		hierro fundido
Salida de humos Ø	cm	Ø 18 / superior o trasera
Cajón de cenizas		extraíble
Puerta		acero
Cristal cerámico		resistente a 750° autolimpiante
Manilla		acero pintado
Wellness - humidificador		no
Horno de acero inoxidable	cm	
Multifuoco System®		optional
Bocas frontales orientables		si, si
Kit convección forzada		no
Peso total	Kg	241

La disponibilidad de los modelos puede variar según el País.

Copyright c 2010. Tutti i diritti sulle immagini ed i testi sono riservati. Sono vietate la riproduzione e diffusione, anche parziale, in qualsiasi forma, delle fotografie e dei testi. I trasgressori saranno perseguiti a norma di legge. Tutti i prodotti illustrati costituiscono creazione di proprietà della società Gruppo Piazzetta SpA. Ogni diritto di sfruttamento dei modelli è riservato. I/l marchio/i ed i segni distintivi della società sono di proprietà esclusiva della satessa.