DATOS TÉCNICOS

LUNA 1000 DC GOLD GAS

Potencia Térmica	7,0 kW
Rendimiento	85.2 %
Diámetro salida de humos	200/130 mm Ø (150/100 mm Ø *)
Tipo funcionamiento	Aparato tipo C (Estanco)
Mando a distancia	Si, con encendido remoto.
Tipo de gas	Gas Natural o GLP
Tipo de quemador de serie	Quemador plano M-Design
Tipo de quemador opcional	--
Material interior de serie	Interior reflectante de cristal negro
Material interior opcional	Interior liso de acero negro
Sistema de ventilación	Si
Tipo de ventilación	Campana de convección natural
Simulación de comustible de serie	Con interior en cristal negro a elegir entre: • Efecto SAPHIR *(Cristales Oscuros)* • Efecto DIAMANTE *(Cristales Transparentes)* • Efecto PIEDRAS BLANCAS GRANDES • Efecto PIEDRAS BLANCAS PEQUEÑAS
Simulación de comustible opcional	Requiere interior en acero negro liso: • Efecto leña
Varios	--
Peso	110 Kg

*** NOTA:**

El rendimiento energético en los aparatos de gas es variable pudiendo tener valores entre el 70% y el 75% para funcionamiento con gas propano y valores entre el 80% y el 85% para funcionamiento con gas natural. Asimismo distintos tipos de instalación (tramadas verticales u horizontales en la tubería) pueden arrojar valores diferentes.

Si desea conocer el rendimiento energético o el consumo de un aparato a gas, por favor pongase en contacto con nuestros técnicos para asesoramiento, gracias.

REQUISITOS DE FUNCIONAMIENTO

Ejemplos de posibles salidas de gases:

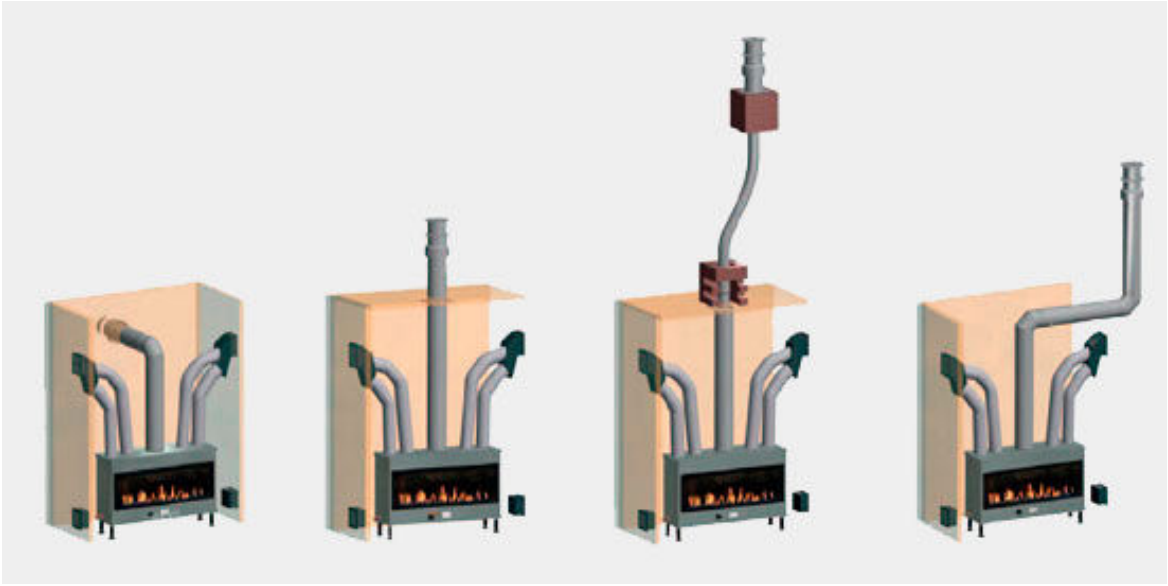

Para conocer las tablas de desplazamientos horizontales y verticales así como los tipos de restrictors adecuados para el correcto funcionamiento del aparato, puede ponerse en contacto con nuestros técnicos para asesoramiento.

Muchas gracias.

MANUAL DE INSTRUCCIONES

- Manual de instrucciones del modelo LUNA 1000DC Gold Gas
- Manual de instruciones del mando a distancia M-Design

Accesorios:

Están disponibles una completa gama de accesorios M-Design, consúltenos por mail o en nuestra sección de accesorios.

Modelos de salidas de aire caliente y gama de colores

blanco

gris

alu

negro

A - Salida de aire caliente conducido 4 toberas
B - Salida de aire caliente conducido 2 toberas
C - Salida de aire caliente condicido 2 toberas
D - Entrada / Salida de aire de convección
E - Entrada / Salida de aire de convección
F - Limpiacristales M-Design

Medidas:

12

DETAIL A
1:2

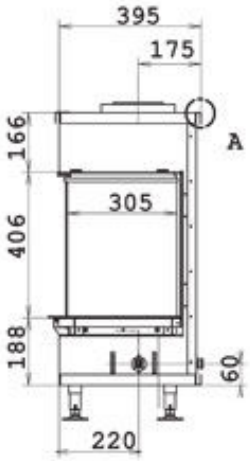
395
175
166
A
305
406
188
60
220

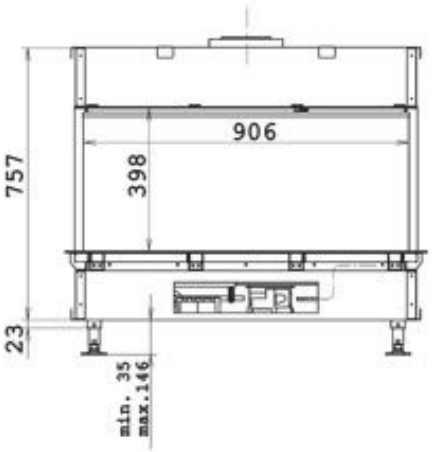
906
757
398
23
min. 35
max.146

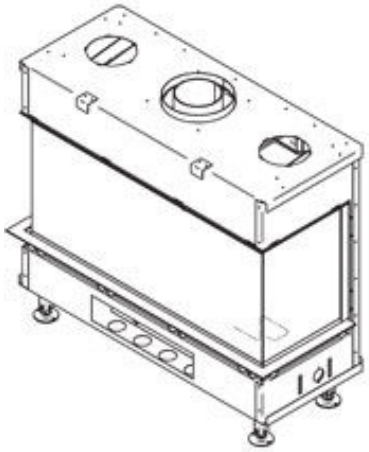

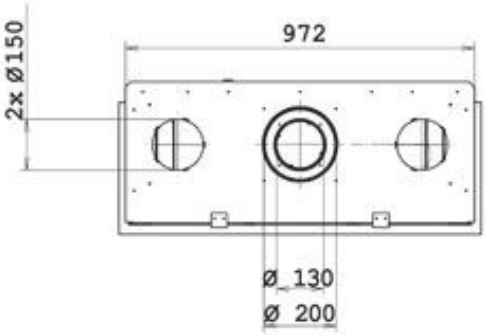
2x Ø150
972
Ø 130
Ø 200