DATOS TÉCNICOS

COCINA K 128

Potencia térmica nominal	7 kW
Rendimiento energético a potencia nominal	77,5%
Consumo de leña a potencia nominal	2 Kg/h (2,3 Kg carga máxima recomendada)
Emisiones CO	0,1% (13% O_2)
Temperatura del humo	250ºC
Sistema doble combustión	SI
Sistema aire primario	SI
Sistema aire secundario	SI
Material del interior	Arcilla refractaria
Cajón cenicero	SI
Volumen a calentar	82-210m³ (a potencia nominal)
Diámetro salida de humos	12cm Ø
Tipo salida de humos	• Lateral Izquierdo • Lateral Derecho • Trasera • Superior
Peso	144 Kg

** Datos técnicos según laboratorio de homologación*
** Potencias de calor basadas en consumo de leña con 3850 Kcal/h de capacidad calorífica aprox.*

DATOS DE HOMOLOGACIÓN

Marcado "CE" SI

Marcado CE	SI
Homologación EN 12815	SI
Homologación VKF - Suiza	SI
Homologación 15a B-GV - Austria	SI
Homologación BImSchV - Alemania	SI
Homologación Flamme Verte - Francia	SI
Clasificación por rendimiento según CE	Clase 1
Clasificación por emisiones según CE	Clase 1

REQUISITOS DE FUNCIONAMIENTO

Depresión en conducto	12 Pa
Combustible	Leña

Esquema:

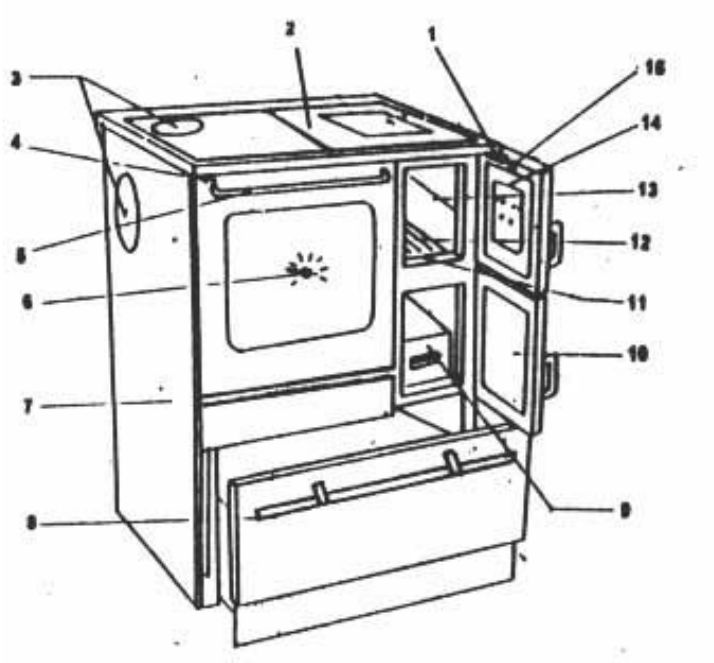

1. Control de aire primario
2. Encimera Acero / Vitrocerámica
3. Conexión salida de humos
4. Leva de funcionamiento inicial plancha / horno
5. Puerta del horno
6. Termómetro del horno
7. Pared lateral
8. Cajón almacenamiento de combustible
9. Cenicero
10. Puerta del cenicero
11. Soporte de la reja
12. Reja / hogar
13. Revestimiento de arcilla refractaria en cámara de combustión
14. Puerta de la cámara de combustión
15. Control de aire secundario
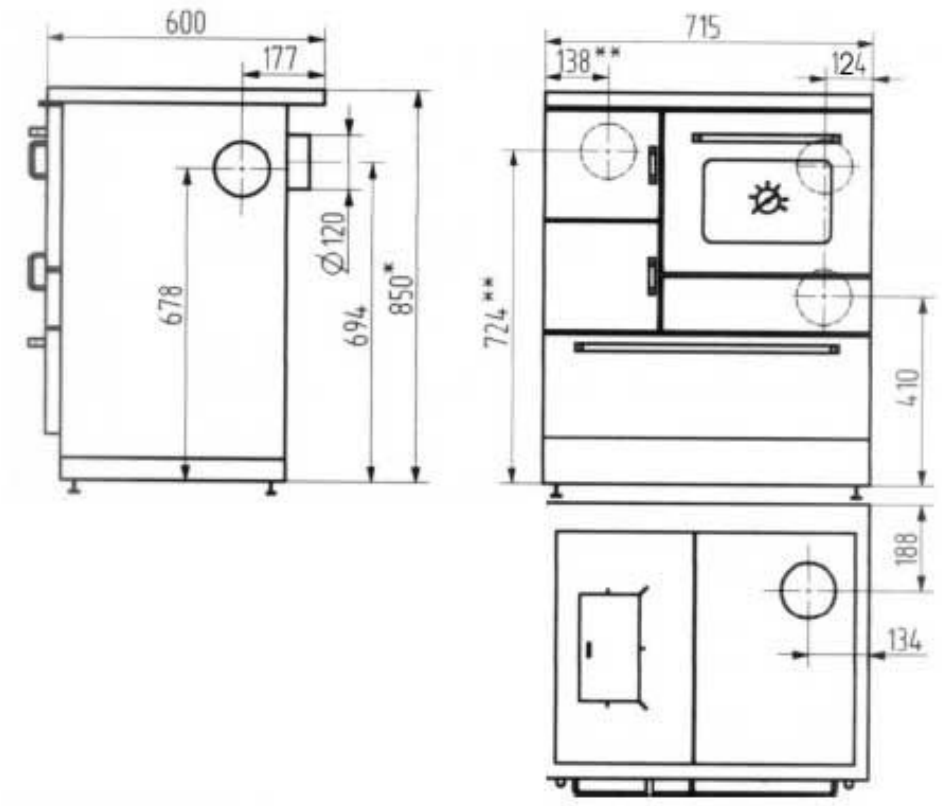
Medidas: