DATOS TÉCNICOS

Koko

Potencia térmica nominal	6 kW (rango 3,5-8 kW)
Rendimiento energético a potencia nominal	78,1%
Consumo de leña a potencia nominal	1,7 Kg/h
Emisiones CO	0,07% (875 mg/Nm³)
Emisiones de Residuo en Polvo	62 mg/Nm³
Temperatura del humo	327ºC
Sistema doble combustión	SI
Sistema aire primario	SI
Sistema aire secundario	SI
Material del interior	Keramott®
Cajón cenicero	SI, interno
Volumen a calentar	65-165m³ (mínimo)
Sistema acumulación de calor HMS	Si, Opcional
Sistema de ventilación	NO
Tipo de ventilación	NO
Diámetro salida de humos	15cm Ø
Tipo salida de humos	Superior / Trasera
Peso	152 Kg

** Datos técnicos según laboratorio de homologación*
** Potencias de calor basadas en consumo de leña con 3850 Kcal/h de capacidad calorífica aprox.*

DATOS DE HOMOLOGACIÓN

Marcado "CE"	SI
Homologación EN 13229	SI
Homologación VKF - Suiza	SI
Homologación 15a B-GV - Austria	SI
Homologación BImSchV - Alemania	SI
Homologación Flamme Verte - Francia	SI
Clasificación por rendimiento según CE	Clase 1
Clasificación por emisiones según CE	Clase 1

REQUISITOS DE FUNCIONAMIENTO

Metros de altura	**Ø de salida de humos necesario**
Con 4 o más metros de altura:	Ø 15cm
Combustible	Leña
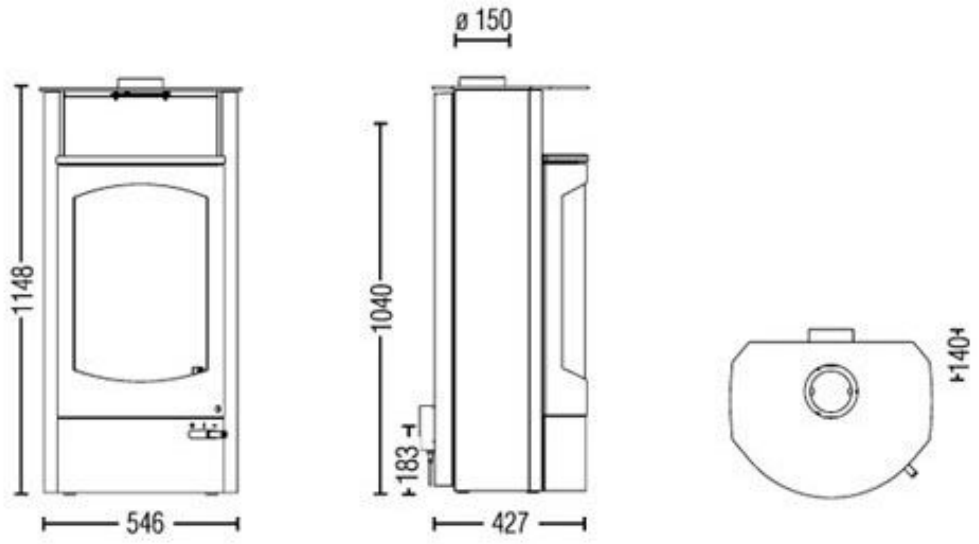
Medidas: